4 Anschluss-Schema Wandschalter
Schéma de raccordement interrupteur mural
Wiring diagram wall switch

Folientastatur/ Knopf Clavier à membrane/ bouton Membrane keypad/ button	LOP/LED LOP15/LED OLS1/LED	A/SP PLU1/HCL	ALS1/HCL	ALC2/TW ALU1/TW ALU1/SP ARA/TW DLU1/TW GRL/TW	Lune	PLS1/TW
1 Taste 1 touche 1 key	X	X	X	X	OK	X
3 Tasten 3 touches 3 keys	OK	X	X	X	X	OK
4 Tasten 4 touches 4 keys	X	OK	OK	OK	X	X
4 Tasten 4 touches 4 keys	X	OK	OK	OK	X	X
Anschluss-Schema **Schéma de raccordement** **Wiring scheme**						
Buchse / Prise / Socket 1	Taste/touche/key 1 (oben)	Taste/touche/key 1 (oben)	Taste/touche/key 1 (oben)	Taste/touche/key 1 (oben)	-	Taste/touche/key 1 (oben)
Buchse / Prise / Socket 2	Taste/touche/key 2	Taste/touche/key 2	Taste/touche/key 2	Taste/touche/key 2	-	Taste/touche/key 2
Buchse / Prise / Socket 3	-	Taste/touche/key 3	Taste/touche/key 3	Taste/touche/key 3	-	Taste/touche/key 3
Buchse / Prise / Socket 4	Taste/touche/key 3	Taste/touche/key 4	Taste/touche/key 4	Taste/touche/key 4	Taste/touche/key 4	-
Buchse / Prise / Socket 5	GND	GND	GND	GND	GND	GND

Änderungen vorbehalten - Sour réserve de modifications - Alterations are reserved
694.399 01.23/-

W. Schneider+Co. AG, Büntenrietstrasse 12, CH-8890 Flums www.wschneider.com

schneider

LC-ADAPTER

Montage-Anleitung
Instructions de montage
Assembling instructions

LC-ADAPTER

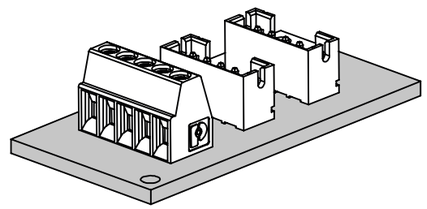

Arbeiten an den elektrischen Anlagen dürfen nur von autorisierten Fachleuten nach den örtlichen Vorschriften ausgeführt werden. Für nicht fachgerechte Installation wird jegliche Haftung abgelehnt. Die in diesem Produkt eingebauten Lichtquellen sollen nur durch den Hersteller oder eine ähnliche qualifizierte Person ersetzt werden.
Räume mit Badewanne oder Dusche müssen mit einer FI-Schutzeinrichtung (RCD) I Δ n = 30mA gesichert sein.
Bereich 2 mindestens Schutzart IP X4. Bereich 2 keine Steckdosen.

Les travaux à l'installation électrique ne doivent être effectués que par des spécialistes autorisés selon les prescriptions locales. Si l'installation n'est pas faite par un expert nous déclinons toute responsabilité. Les sources lumineuses intégrées dans ce produit ne doivent être remplacées que par le fabricant ou par une personne de qualification similaire.
Locaux avec baignoire ou douche doivent être protégés par un dispositif de protection FI (RCD) I Δ n = 30mA.
Volume 2 min. degré de protection IP X4. Volume 2 des prises électriques ne sont pas permis.

Electric installation work may only be carried out by approved specialists according to the local regulations. Liability will only be accepted by us when our products are installed by qualified engineers. The light sources incorporated in this product should only be replaced by the manufacturer, or by another similarly well-qualified person.
Rooms with bath or shower have to be protected with residual-current-operated protective device (RCD) FI (RCD) I Δ n = 30mA.
Volume 2 min. protection IP X4. Volume 2 no socket admitted.

CH SEV NIN 2015 1000 - 7.01
DE VDE 0100 - 701
GB BS 7671 - 601
NL NEN 1010

Dieses Produkt ist nach den aktuellen Richtlinien geprüft.
Ce produit est examiné selon les directives actuelles.
The product is controlled after current guidelines.

Dieses Produkt darf nicht mit normalem Haushaltsabfall entsorgt werden.
Ce produit doît être jetéséparément des ordures ménagères.
The product must be disposed of separately from normal household waste.

Eignet sich nur für Innenräume
Uniquement montage intérieur
Indoor installation only

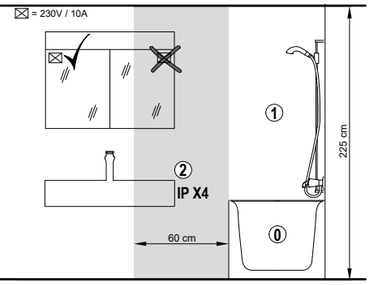

Beachten Sie die Montageanleitung ihres Spiegelschrankes oder Lichtspiegels!

Respectez les instructions de montage de votre armoire miroir ou miroir lumineux!

Follow the assembly instructions for your mirror cabinet or illuminated mirror!

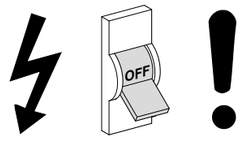

Vor dem Beginn vom Netz trennen.

Au début séparer du réseau.

Turn off electricity before beginning.

Lieferumfang / Contenu de la livraison / Scope of delivery	325.472
LC-Adapter / Adaptateur LC / LC Adapter	1
Kabelset / Set de câbles / Cable set	1

schneider

1 Montage-Anleitung
Instructions de montage
Assembling instructions

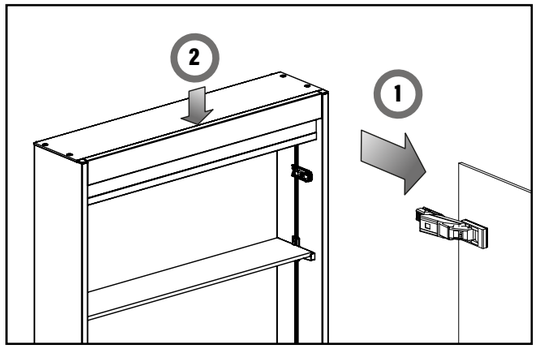

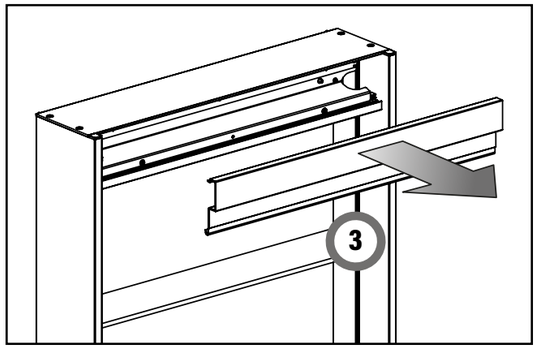

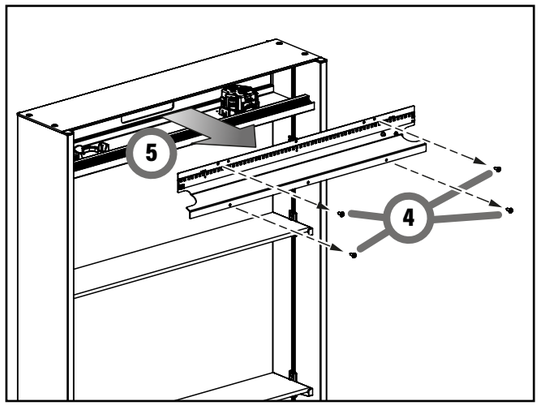

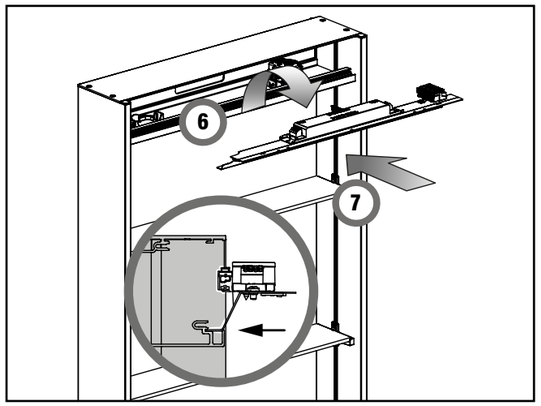

2 Verdrahtung
Raccordement
Wiring

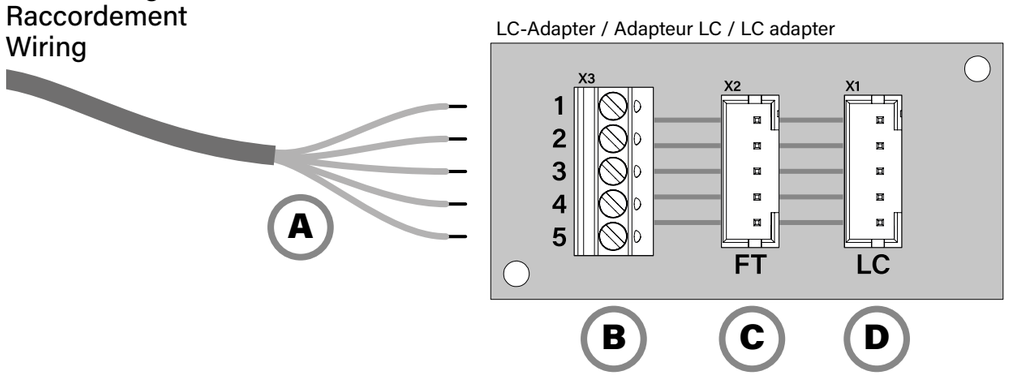

A Anschlusskabel Wandschalter bauseits
Câble de raccordement interrupteur mural sur site
Wall switch connection cable on site

B Anschlussbuchse Kabel Wandschalter
Prise de connexion câble interrupteur mural
Connection socket cable wall switch

C Anschluss Folientastatur
Raccordement du clavier à membrane
Membrane keypad connection

D Anschluss LED-Controller (mit Adapter-Kabel)
Raccordement du contrôleur LED (avec câble adaptateur)
LED controller connection (with adapter cable)

schneider

LC-ADAPTER

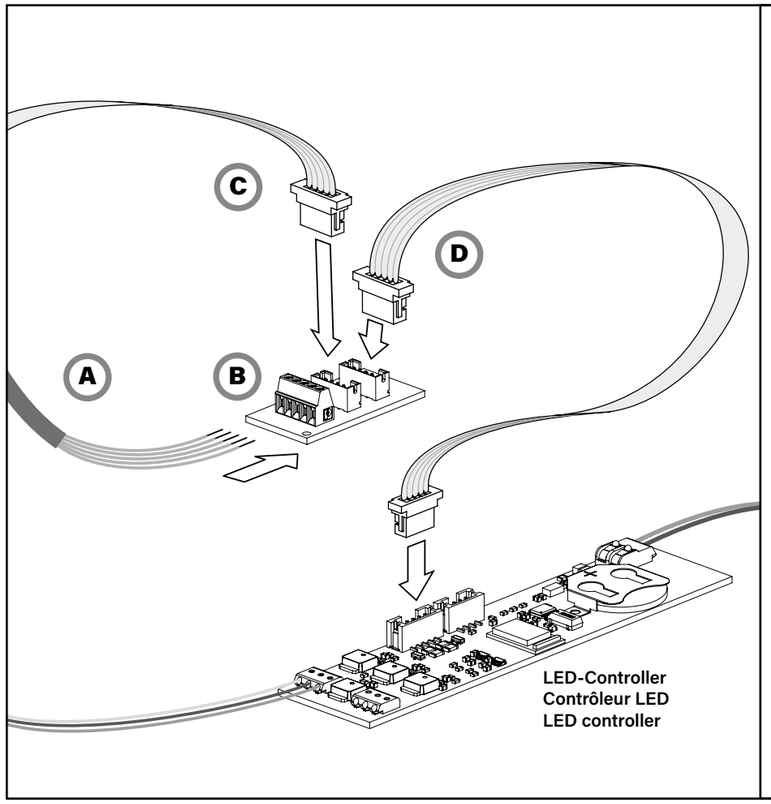

A:
Anschlusskabel Wandschalter (bauseits) an Anschlussbuchse B (5 Buchsen).
Câble de raccordement de l'interrupteur mural (sur site) à la prise de raccordement B (5 prises).
Connection cable wall switch (on site) to connection socket B (5 sockets)

B:
Siehe Anschluss-Schema Kap. 4.
Voir schéma de raccordement chap. 4.
See connection diagram ch. 4.

C:
Kabel Folientastatur von Controller auf Adapter-Steckerbuchse FT (C) wechseln.
Remplacer le câble du clavier à membrane du contrôleur par celui de la prise de l'adaptateur FT (C).
Change the cable of the membrane keypad from the controller to the adapter plug socket FT (C).

D:
Adapter-Kabel von Controller (vorherige Position des Folientastatur-Kabels) zu Adapter-Steckerbuchse LC (D).
Câble adaptateur du contrôleur (position précédente du câble du clavier à membrane) vers la prise d'adaptateur LC (D).
Adapter cable from controller (previous position of keypad cable) to adapter connector socket LC (D).

3 Fixieren
Fixation
Fixation

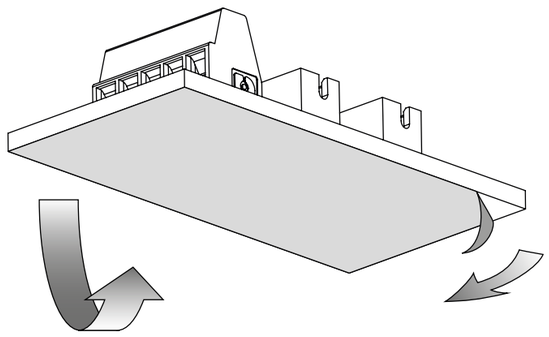

Adapter-Platine mithilfe der Klebefläche auf der Rückseite an eine geeignete Fläche im Innern der LED-Halterung oben kleben!

Coller la platine d'adaptation à l'aide de la surface adhésive au dos sur le support LED en haut !

Stick the adapter board to the LED holder using the adhesive surface on the back!

schneider